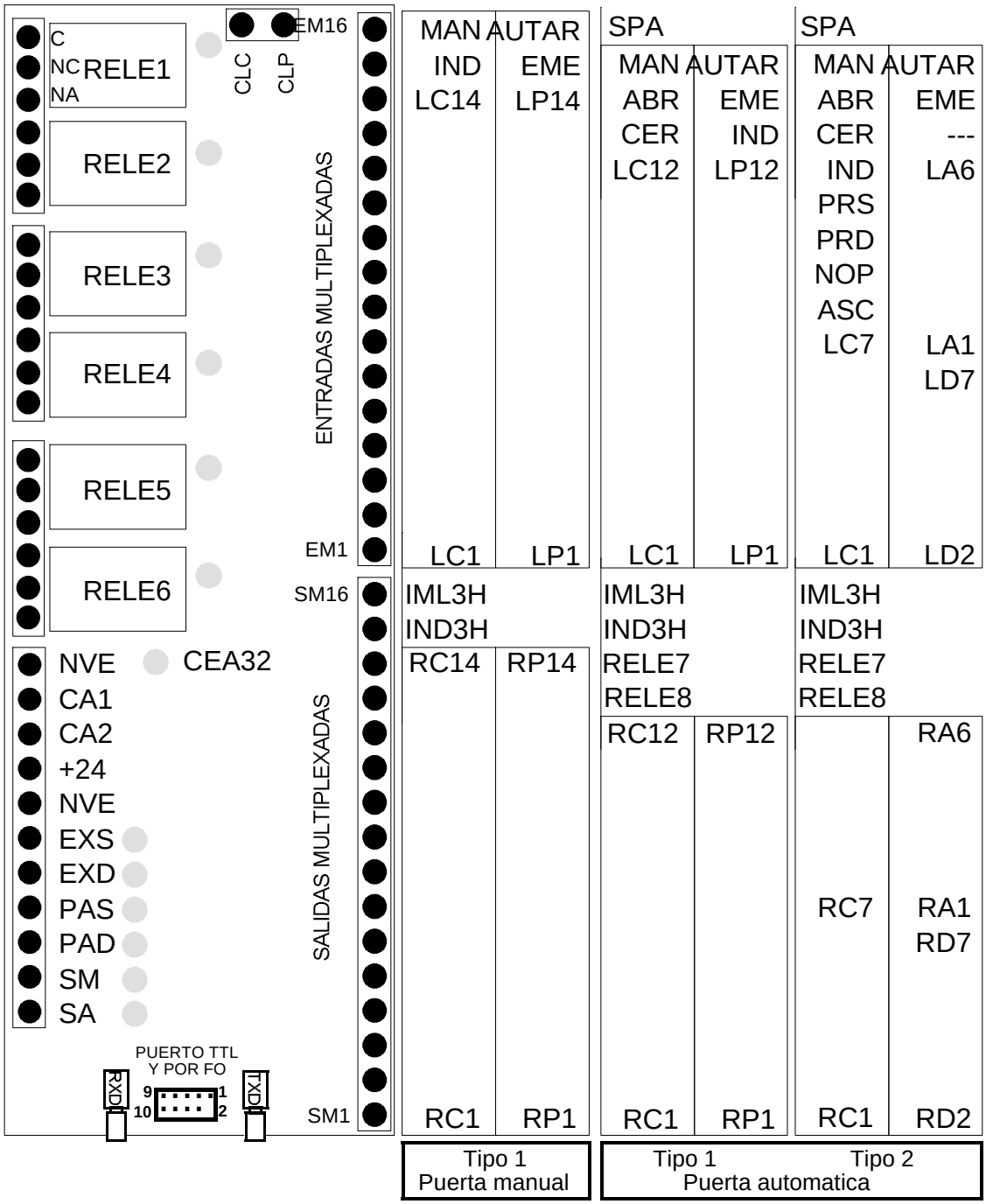

Fig. 1 Distribución de bornes

CONTROLADOR CEA32
MANUAL DEL USUARIO

Versión 1.0
02/10/02

CONTROLES S. A.
Electrónica Industrial y Telecomunicaciones
AVENIDA RIVERA 3314 TEL +598 (2) 622 0651
MONTEVIDEO 11300 FAX +598 (2) 622 2048
URUGUAY www.controles.com
E-mail info@controles.com

Tipo 1: automatico simple, colectivo no selectivo, colectivo selectivo descendente
Tipo 2: colectivo selectivo ascendente - descendente
Donde hay dos columnas la izquierda corresponde al común de llamadas de cabina.
Puerto TTL y por Fibra Optica:
- con cable adaptador CPTTL/PC para configurar por PC
- con fibra óptica para funcionamiento dúplex (poner jumper entre pinos 7 y 9 del conector header)
Borne IND3H: comando directo para IND2DxxMM-3H, AV51Br, LINGO-3H
Borne IML3H: comando directo para IMLxDyyMM-3H
Se deben colocar diodos en serie en todos los registros (RCi, RPi)
Se deben colocar diodos en serie en todas las entradas multiplexadas (excepto SPA)