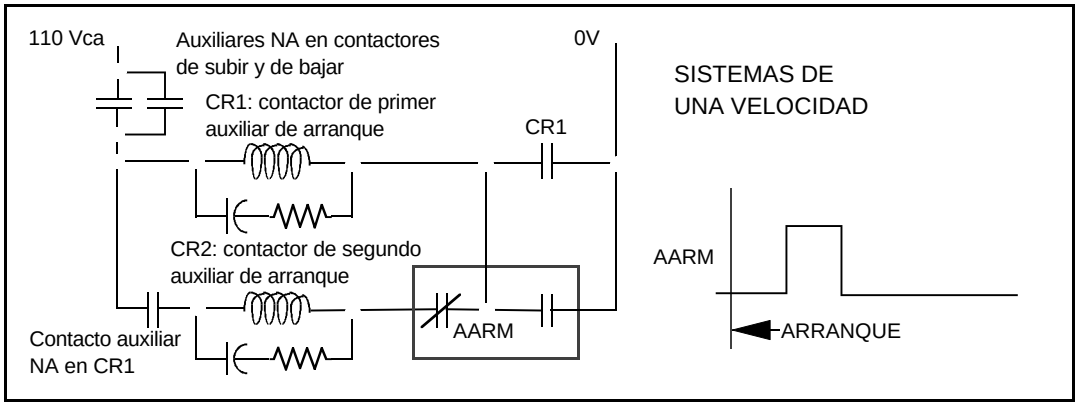

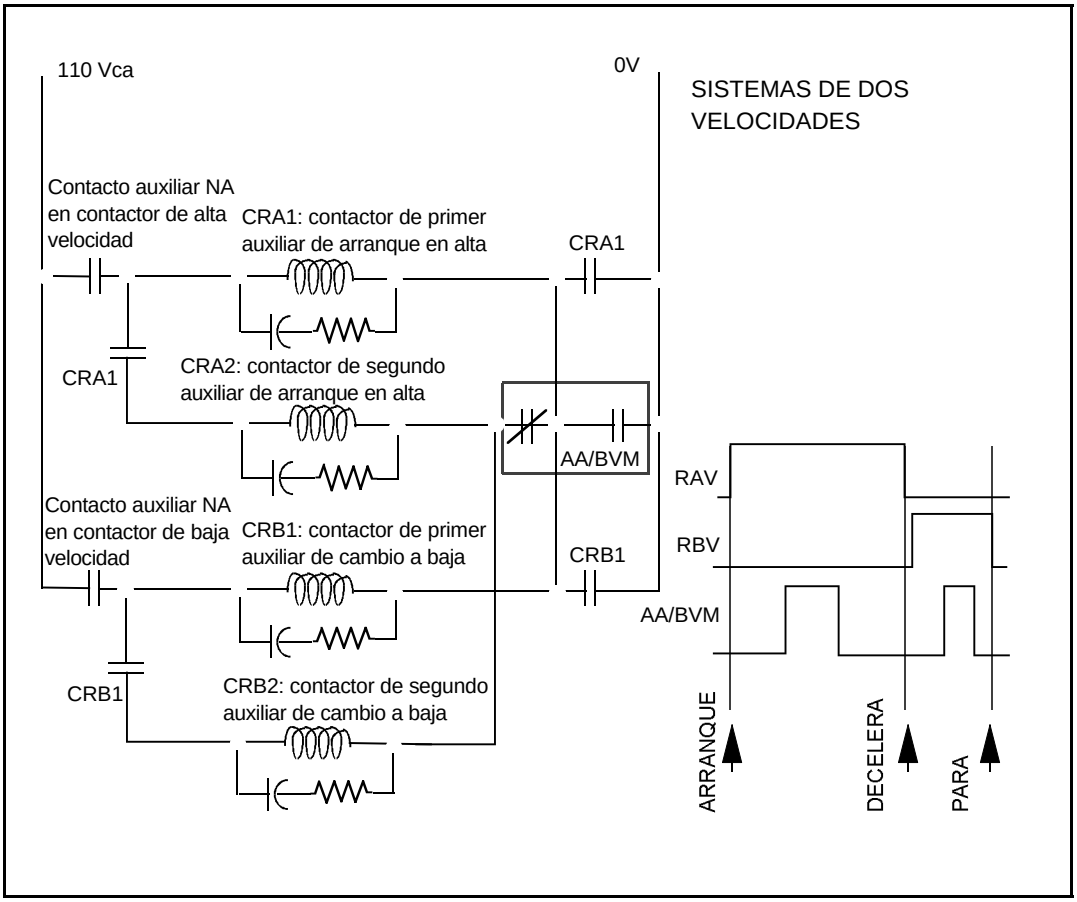

CONTROLES S. A.
Electrónica Industrial y Telecomunicaciones

AVENIDA RIVERA 3314 TEL +598(2) 622 0651
MONTEVIDEO 11300 FAX +598(2) 622 2048
URUGUAY www.controles.com
E-mail info@controles.com

CONTROLADOR CEA32
MANUAL DEL USUARIO

Fig. 10

Versión 1.0
02/08/19

Comando múltiple para auxiliares de arranque y cambio de marcha